# Productos para zonas con riesgo de explosión

## Información sobre directivas ATEX

Los cilindros neumáticos sin vástago de Parker Origa son los primeros cilindros sin vástago para zonas con riesgo de explosión admitidos en el grupo de equipos II, categoría 2 GD.

Puede encontrar información detallada sobre la aplicación de componentes neumáticos en zonas con riesgo de explosión en nuestro folleto A5P060D "Directivas de aplicación 94/9/CE (ATEX 95) para componentes neumáticos".

## Datos técnicos (distintos del cilindro estándar)

Datos de la presión en sobrepresión

| Características | Símbolo | Unidad | Observación |
|---|---|---|---|
| Rango de temperatura ambiente | $T_{mín}$<br>$T_{máx}$ | °C<br>°C | -10<br>+60 |
| Máx. frecuencia de conmutación | | Hz | 1 (carrera doble) con cilindro básico<br>0,5 (1 carrera) con cilindro con guía |
| Máx. presión de trabajo | $p_{máx}$ | bar | 8 |
| Máx. velocidad | $v_{máx}$ | m/s | 3 (cilindro básico)<br>2 (cilindro con guía SLIDELINE y cilindro con guía BASIC GUIDE) |
| Medio | | | Aire comprimido seco, sin agua ni suciedad según ISO 8573-1<br>Sólidos:<br>clase 7 tamaño de partículas < 40 µm para Gas<br>Contenido de agua:<br>punto de rocío de presión +3 °C, clase 4, pero al menos 5 °C por debajo de la temperatura mínima de servicio |
| Ruido | | dB (A) | 70 |
| Información sobre materiales | | | Aluminio:<br>véase hoja de datos de materiales<br>Lubricación:<br>véase hoja de datos de seguridad "Grasa para cilindros con guía"<br>Cintas de acero:<br>resistentes a la corrosión |

**Para todas las demás indicaciones, como dimensiones, pesos, cargas admisibles, diagramas de amortiguación y accesorios, consulte las hojas de datos correspondientes de este catálogo.**

## Grupo de equipos II categoría 2GD

**cilindro sin vástago: Ex II 2GD c T4 T135°C -10°C≤Ta≤+60°C**

| Serie | Tamaño | Área de la carrera | Accesorios |
|---|---|---|---|
| **OSP-P** | Ø 10 a 80 | 1 – 6000 mm | Programa de fijación |
| **BASIC GUIDE** | Ø 25 a 50 | 1 – 6000 mm | Programa de fijación |
| **SLIDELINE** | Ø 16 a 80 | 1 – 5500 mm | Programa de fijación |

**Cilindro básico** véase página 15-24
**BASIC GUIDE** véase página 39-45
**Guía de deslizamiento SLIDELINE** véase página 49-50
**Fijaciones y accesorios** véase página 101-120

## Cilindro sin vástago ø 10 – 80 mm

## Cilindro básico

**Serie: OSP-P ..ATEX**

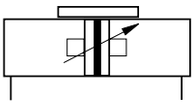

## BASIC GUIDE ø 25 – 50 mm

**Serie: BG -..ATEX**

## Guía de deslizamiento SLIDELINE ø 16 – 80 mm

**Serie: SL -..ATEX**

Reservado el derecho de efectuar modificaciones técnicas.

## Datos para el pedido – CILINDRO-ATEX *

| 1-4 | 5+6 | 7 | 8 | 9 | 10 | 11 | 12-16 | 17 | 18 | 19 | 20 | 21 | 22 | 23 | 24 | 25 |
|---|---|---|---|---|---|---|---|---|---|---|---|---|---|---|---|---|
| **OSPP** | 25 | 0 | 0 | 0 | 0 | 0 | 01100 | 0 | 0 | 0 | 0 | 0 | 0 | **0** | **0** | 0 |

**Ø del émbolo**

| |
|---|
| **10** |
| **16** |
| **25** |
| **32** |
| **40** |
| **50** |
| **63** |
| **80** |

**Longitud de la carrera**

Datos en mm (cinco dígitos)

**Carro**

| | |
|---|---|
| **0** | sin |
| **1** | Carro móvil Ø 16-80 |

**Carros guía adicionales**

| | |
|---|---|
| **0** | sin |
| **2** | Carro de guía Slideline SL Ø 16-80 |

**Sistema de medición**

| | |
|---|---|
| **0** | sin |

**Tornillos**

| | |
|---|---|
| **0** | estándar |
| **1** | inoxidable |

**Amortiguación**

| | |
|---|---|
| 0 | estándar |
| 1 | amortiguación máx. [2] |

**Émbolo o carro**

| | |
|---|---|
| * **6** | ATEX estándar |

**Lubricación**

| | |
|---|---|
| **0** | estándar |
| **1** | velocidad lenta [1] [2] |

**Posición de la tapa**

| | |
|---|---|
| **0** | L+R 0° = frontal |
| **1** | L+R 90° = abajo |
| **2** | L+R 180° = detrás |
| **3** | L+R 270° = arriba |
| **4** | L 90° = abajo<br>R 0° = frontal |
| **5** | L 180° = detrás<br>R 0° = frontal |
| **6** | L 270° = arriba<br>R 0° = frontal |
| **7** | L 0° = frontal<br>R 90° = abajo |
| **8** | L 180° = detrás<br>R 90° = abajo |
| **9** | L 270° = arriba<br>R 0° = abajo |
| **A** | L 0° = frontal<br>R 180° = detrás |
| **B** | L 90° = abajo<br>R 180° = detrás |
| **C** | L 270° = arriba<br>R 180° = detrás |
| **D** | L 0° = frontal<br>R 270° = arriba |
| **E** | L 90° = abajo<br>R 270° = arriba |
| **F** | L 180° = detrás<br>R 270° = arriba |

**Guías / Frenos / Montaje inversor**

| | |
|---|---|
| **0** | sin |
| **2** | Slideline SL Ø 16-80 |
| **M** | Montaje inversor |

**Tiras de recubrimiento Canal para cables**

| | |
|---|---|
| **0** | estándar |
| **1** | Canal para cables |
| **2** | Canal para cables bilateral |
| **X** | sin tiras de recubrimiento |

**Conexión de aire**

| | |
|---|---|
| **0** | estándar |
| **1** | en la porte frontal |
| **2** | por un lado (no se puede girar) |
| **3** | a la izquierda estándar<br>a la derecha frontal |
| **4** | a la derecha estándar<br>a la izquierda frontal |

**Juntas**

| | |
|---|---|
| **0** | estándar (NBR) |
| **1** | Viton® [1] |

Posición de la tapa (Alojamiento de la conexión de aire)

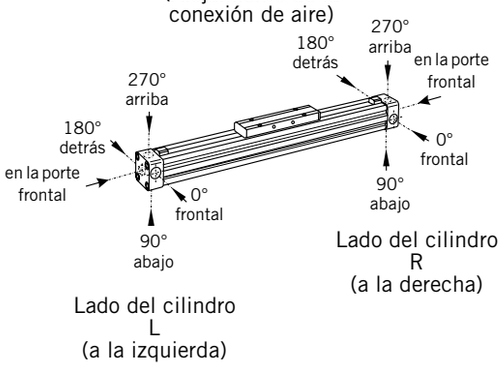


* Datos para el pedido de la GUÍA BÁSICA ATEX; consulte las versiones en la página 45

[1] Combinación "lubricación básica para velocidad lenta" y "juntas Viton®" a petición.

[2] "Lubricación para marcha lenta" con "carrera de amortiguación máx." no combinable.

**Accesorios: pedir por separado**

| Denominación | para más información, véase la hoja |
|---|---|
| Tapa de fijación del cilindro básico OSP-P | **Página 105** |
| Tapa de fijación del cilindro básico OSP-P con SLIDELINE | **Página 108** |
| Fijación intermedia del cilindro básico OSP-P | **Página 106** |
| Fijación intermedia del cilindro básico OSP-P con SLIDELINE | **Página 109** |
| Elemento de sujeción | **Página 118** |
| Guía con ranura en T | **Página 119** |
| Carril de conexión | **Página 120** |
| Detector magnético en versión ATEX | **Página 127-129** |